657
BYBLOS

WERTHER
HANDMADE IN GERMANY

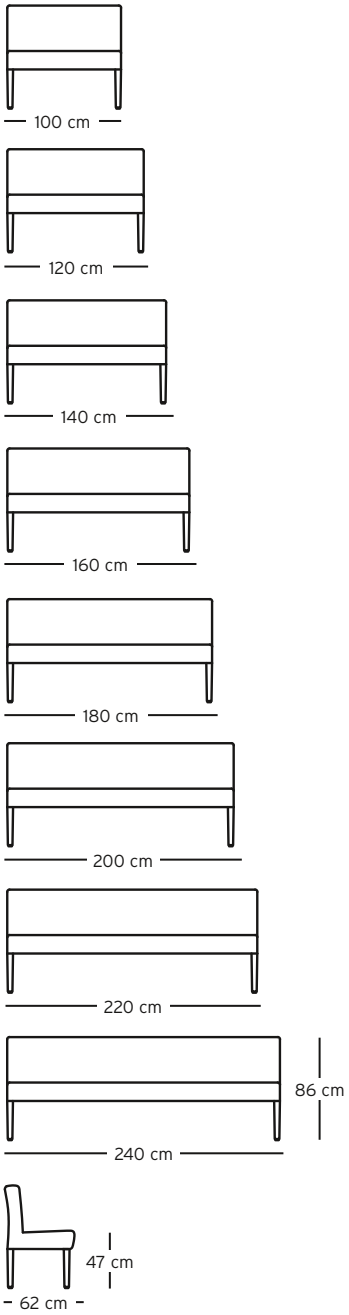

Aufbau und Verarbeitung

Sitztiefe
Ca. 45 cm.

Sitz
Taschenfederkern, Kaltschaumauflage mit Polyestervlies-Abdeckung.

Rücken
Kaltschaum mit Polyestervlies-Abdeckung.

Husse
Bei Stoffbezug Verarbeitung mit Husse, sofern ohne Armlehne oder Eck-Erweiterung.

Füße
Buche oder Eiche, Buche in allen Beiztönen und RAL-Farben möglich (ggf. Aufpreis). Nussbaum mit Aufpreis.
Auf Wunsch Metallkufe (s. Aufpreis), standardmäßig in RAL 9005 tiefschwarz.
Die Füße/Kufen werden unmontiert mitgeliefert.

Auf Wunsch
Rücken 8 cm höher (ohne Aufpreis).
Armlehnen und Erweiterung zur Eckbank. In beiden Fällen wird die Bank nicht mit einer Husse gearbeitet.

Lederverarbeitung
Da Lederhäute einen Zuschnitt wie bei Stoff nicht zulassen, sind zusätzliche Nähte mit anderen Einteilungen erforderlich. Bei Leder und Kunstleder wird die Bank nicht mit einer Husse gearbeitet.

Wasch-Hinweis bei Ausführung mit Husse
Das Klett-Hakenband der Husse muss vor dem Waschen mit dem beiliegenden Klett-Flauschband abgedeckt werden. Ansonsten kann der Stoff beschädigt werden.

Design
cpsdesign

Seating structure and processing

Seat depth
Approx. 45 cm.

Seat
Pocket spring core, layer of cold foam covered with polyester fleece.

Back
Cold foam covered with polyester fleece.

Loose Cover
For fabric upholstery, processing with loose cover, if without armrest or corner extension.

Legs
Beech or oak, beech available in all wood stains and RAL colours (if necessary surcharge). Walnut with surcharge.
On request metal skid (see surcharge), in RAL 9005 jet black as standard.
The legs/skids are supplied unassembled.

Available on request
Back 8 cm higher (without surcharge).
Armrests and extension to a corner bench. In both cases the bench is not manufactured with a loose cover.

Leather processing
Since leather hides do not allow to be cut like fabrics, additional seams with different partitions are necessary. In leather and synthetic leather, the bench is not manufactured with a loose cover.

Washing instructions for loose cover
The velcro hook tape of the loose cover must be covered before washing with the supplied velcro loop tape. Otherwise the fabric may be damaged.

Design
cpsdesign

Stand: 15.11.2018

WERTHER – Die Möbelmanufaktur Oberwelland GmbH & Co. KG · Hägerstraße 4 · 33824 Werther · Germany
Telefon: +49 5203 9101-0 · Fax: +49 5203 883402 · info@werther-moebel.de · www.werther-moebel.de

657
BYBLOS

WERTHER
HANDMADE IN GERMANY

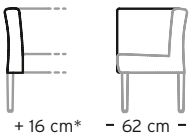

Eck-Erweiterung (links)
Corner extension (left)

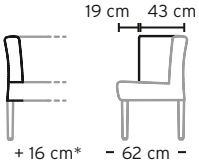

Armlehne (hoch)
Armrest (high)

*Das Maß der Bank wird entsprechend breiter!

*The dimension of the bench is correspondingly wider!

Aufbau und Verarbeitung

Sitztiefe
Ca. 45 cm.

Sitz
Taschenfederkern, Kaltschaumauflage mit Polyestervlies-Abdeckung.

Rücken
Kaltschaum mit Polyestervlies-Abdeckung.

Husse
Bei Stoffbezug Verarbeitung mit Husse, sofern ohne Armlehne oder Eck-Erweiterung.

Füße
Buche oder Eiche, Buche in allen Beiztönen und RAL-Farben möglich (ggf. Aufpreis). Nussbaum mit Aufpreis.
Auf Wunsch Metallkufe (s. Aufpreis), standardmäßig in RAL 9005 tiefschwarz.
Die Füße/Kufen werden unmontiert mitgeliefert.

Auf Wunsch
Rücken 8 cm höher (ohne Aufpreis).
Armlehnen und Erweiterung zur Eckbank. In beiden Fällen wird die Bank nicht mit einer Husse gearbeitet.

Lederverarbeitung
Da Lederhäute einen Zuschnitt wie bei Stoff nicht zulassen, sind zusätzliche Nähte mit anderen Einteilungen erforderlich. Bei Leder und Kunstleder wird die Bank nicht mit einer Husse gearbeitet.

Wasch-Hinweis bei Ausführung mit Husse
Das Klett-Hakenband der Husse muss vor dem Waschen mit dem beiliegenden Klett-Flauschband abgedeckt werden. Ansonsten kann der Stoff beschädigt werden.

Design
cpsdesign

Seating structure and processing

Seat depth
Approx. 45 cm.

Seat
Pocket spring core, layer of cold foam covered with polyester fleece.

Back
Cold foam covered with polyester fleece.

Loose Cover
For fabric upholstery, processing with loose cover, if without armrest or corner extension.

Legs
Beech or oak, beech available in all wood stains and RAL colours (if necessary surcharge). Walnut with surcharge.
On request metal skid (see surcharge), in RAL 9005 jet black as standard.
The legs/skids are supplied unassembled.

Available on request
Back 8 cm higher (without surcharge).
Armrests and extension to a corner bench. In both cases the bench is not manufactured with a loose cover.

Leather processing
Since leather hides do not allow to be cut like fabrics, additional seams with different partitions are necessary. In leather and synthetic leather, the bench is not manufactured with a loose cover.

Washing instructions for loose cover
The velcro hook tape of the loose cover must be covered before washing with the supplied velcro loop tape. Otherwise the fabric may be damaged.

Design
cpsdesign

Stand: 15.11.2018

WERTHER – Die Möbelmanufaktur Oberwelland GmbH & Co. KG · Hägerstraße 4 · 33824 Werther · Germany
Telefon: +49 5203 9101-0 · Fax: +49 5203 883402 · info@werther-moebel.de · www.werther-moebel.de

2.657
BYBLOS

WERTHER
HANDMADE IN GERMANY

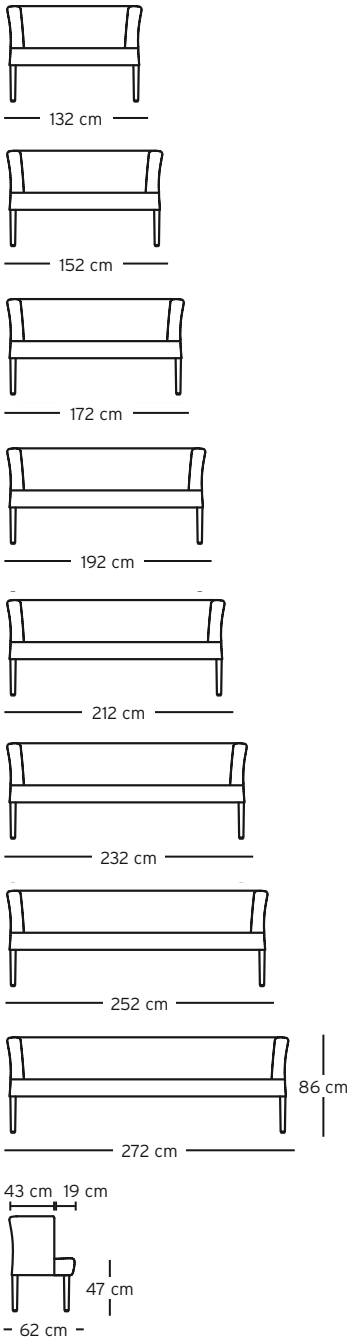

Aufbau und Verarbeitung

Sitztiefe
Ca. 45 cm.

Sitz
Taschenfederkern, Kaltschaumauflage mit Polyestervlies-Abdeckung, festgepolstert.

Rücken
Kaltschaum mit Polyestervlies-Abdeckung, festgepolstert.

Füße
Buche oder Eiche, Buche in allen Beiztönen und RAL-Farben möglich (ggf. Aufpreis). Nussbaum mit Aufpreis.
Auf Wunsch Metallkufe (s. Aufpreis), standardmäßig in RAL 9005 tiefschwarz.
Die Füße/Kufen werden unmontiert mitgeliefert.

Lederverarbeitung
Da Lederhäute einen Zuschnitt wie bei Stoff nicht zulassen, sind zusätzliche Nähte mit anderen Einteilungen erforderlich.

Design
cpsdesign

Seating structure and processing

Seat depth
Approx. 45 cm.

Seat
Pocket spring core, layer of cold foam covered with polyester fleece, solid upholstering.

Back
Cold foam covered with polyester fleece, solid upholstering.

Legs
Beech or oak, beech available in all wood stains and RAL colours (if necessary surcharge). Walnut with surcharge.
On request metal skid (see surcharge), in RAL 9005 jet black as standard.
The legs/skids are supplied unassembled.

Leather processing
Since leather hides do not allow to be cut like fabrics, additional seams with different partitions are necessary.

Design
cpsdesign

Stand: 15.11.2018

WERTHER – Die Möbelmanufaktur Oberwelland GmbH & Co. KG · Hägerstraße 4 · 33824 Werther · Germany
Telefon: +49 5203 9101-0 · Fax: +49 5203 883402 · info@werther-moebel.de · www.werther-moebel.de