Bedienungsanleitung
Operating instructions

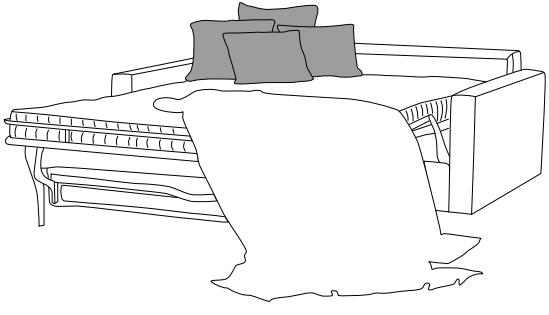

Bettsofa / Sofa bed

INSPIRATION / TERZETTO KOMFORT

BW-122-8000 / BW-122-8001
BW-138-8006 / BW-138-8007

handmade
with passion

Inhaltsverzeichnis

1. Benutzerinformation 3
   - 1.1 Vorwort zur Betriebsanleitung
   - 1.2 Hinweise für den Benutzer
2. Allgemeine Sicherheitshinweise 4
   - 2.1 Bestimmungsgemäße Verwendung
   - 2.2 Vorhersehbarer Missbrauch
   - 2.3 Umbauten oder Veränderungen
3. Produktbeschreibung 6
   - 3.1 Technische Daten
   - 3.2 Bedienung des Polstermöbel
   - 3.2 Wichtige Informationen zu hochstehende Sitzkissen
4. Sicherheit 11
   - 4.1 Allgemeines
   - 4.2 Hinweise zu Zeichen, Symbolen und Kennzeichnungen
   - 4.3 Restrisiko
5. Transport und Aufstellung 14
   - 5.1 Transport
   - 5.2 Aufstellung/Montage
   - 5.3 Umweltschutz

english as from page 17

1.1 Vorwort zur Bedienungsanleitung

Die Betriebsanleitung soll es Ihnen erleichtern, das Polstermöbel kennen zu lernen und in dessen bestimmungsgemäßen Einsatzmöglichkeiten zu nutzen. Die Betriebsanleitung enthält wichtige Hinweise, um das Möbel sicher und sachgerecht benutzen zu können. Ihre Beachtung hilft Gefahren zu vermeiden, Reparaturkosten und Ausfallzeiten zu vermindern und die Zuverlässigkeit und Lebensdauer zu erhöhen.

1.2 Hinweise für den Benutzer

Der Benutzer des Möbels darf ohne Genehmigung des Herstellers keine An- und Umbauten sowie Veränderungen vornehmen, die die Sicherheit beeinträchtigen könnten. Zur Verwendung kommende Ersatzteile müssen durch den Hersteller genehmigt sein. Dies ist bei Original-Ersatzteilen aus der jeweils gültigen Ersatzteilliste immer gewährleistet.

2.1 Bestimmungsgemäße Verwendung

Die Modelle INSPIRATION / TERZETTO KOMFORT sind Bettsofas.

Das Polstermöbel ist nur im allgemeinen Wohnbereich aufzustellen. Es eignet sich nicht für Nass- und Außenbereiche!

Jeder darüber hinausgehende Gebrauch gilt als nicht bestimmungsgemäß. Für hieraus resultierende Schäden haftet der Hersteller nicht; das Risiko hierfür trägt allein der Benutzer.

2.2 Vorhersehbarer Missbrauch

Für Schäden, die sich aus nicht bestimmungsgemäßer Verwendung und Nichtbeachtung der Hinweise dieser Betriebsanleitung ergeben, trägt der Benutzer die alleinige Verantwortung. Der Hersteller übernimmt keine Haftung.

Verboten ist:

- **das Herumspringen auf dem Möbel.**
- **das Stehen auf dem Möbel.**
- **das Schieben oder Ziehen des Möbels an beweglichen Teilen.**
- **eigenmächtige Umbauten oder Veränderungen.**

2.3 Umbauten oder Veränderungen

Eigenmächtige sicherheitsrelevante Veränderungen und Umbauten an dem Polstermöbel sind aus Sicherheitsgründen verboten und schließen eine Haftung des Herstellers für daraus resultierende Schäden aus.

3.1 Technische Daten

Benennung:
INSPIRATION Schlafsofa 145 BW-122-8000 und Schlafsofa 165 BW-122-8001
TERZETTO KOMFORT Schlafsofa 140 BW-138-8006 und Schlafsofa 160 BW-138-8007
werden mit einer Bettfunktion geliefert.

Geräteart: Bettsofa

INSPIRATION

Maße cm	Schlafsofa 145	Schlafsofa 165
Breite	196	226
Tiefe	100	100
Höhe	82	82
Sitzhöhe	42	42
Sitztiefe	56	56

TERZETTO / TERZETTO KOMFORT

Maße cm	Schlafsofa 140	Schlafsofa 160
Breite	160	180
Tiefe	98	98
Höhe	86	86
Sitzhöhe	43	43
Sitztiefe	57	57

3.2 Bedienung des Polstermöbels

Die Bedienung der Funktionsmöbel INSPIRATION/TERZETTO KOMFORT erfolgt über ein Ziehen **mittig** an der Rückenlehne. Hierdurch dreht sich der Rücken nach unten und die Liegemechanik öffnet sich. Der Rücken ist hohl gearbeitet und mit einem kleinen Staufach versehen. Bei dieser Mechanik ist ein Wegräumen von Sitz- und Rückenkissen nicht erforderlich.

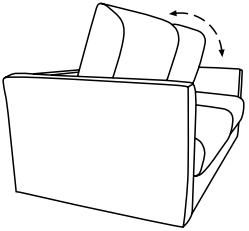

1.

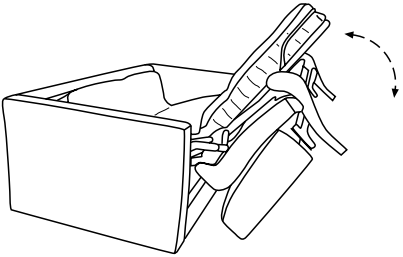

2.

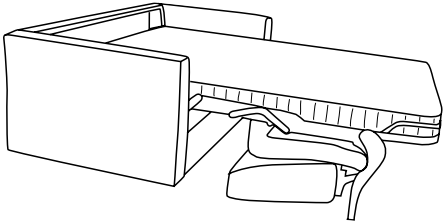

3.

3.3 Wichige Informationen zu hochstehenden Sitzkissen

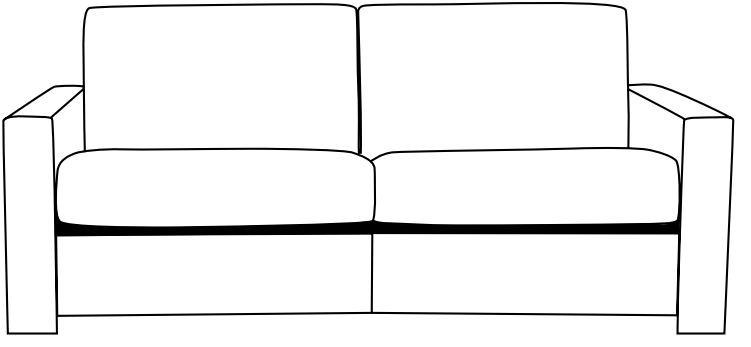

Bei neuen Bettsofas kommt es vor, dass sich zwischen Sitzkissen und Vorderblende ein Spalt bildet. Grund für diese Problematik ist die unter den Sitzkissen eingeklappte hochwertige Matratze, die anfänglich sehr unter Spannung steht. Nach kurzer Zeit der Benutzung passt sich die Matratze an und der Sitzspalt verschwindet.

Es ist aber grundsätzlich so, das Sie nach jedem Einklappen des Sofas mit beiden Händen die Sitzfläche etwas nach unten drücken müssen.
Die Reibung der Stoffe Sitze/Armlehnen macht es erforderlich, dass die Sitze wieder in Position gebracht werden müssen.

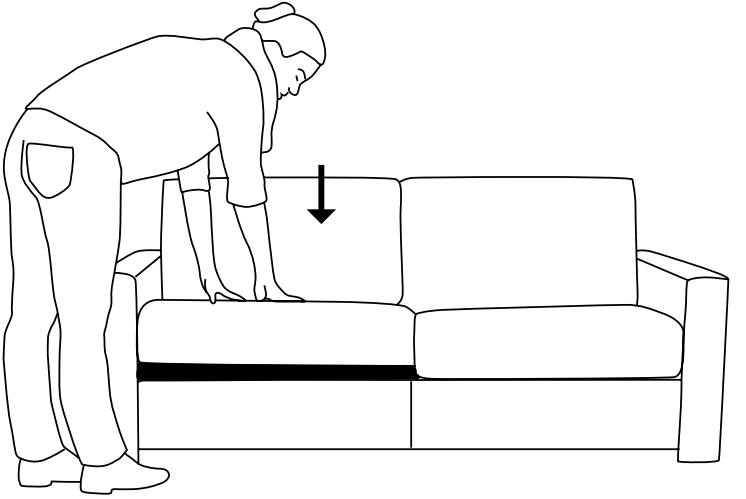

Maximale Belastung TERZETTO KOMFORT:
BW-138-8006 und BW-138-8007: 200 kg

Maximale Belastung INSPIRATION: 180 kg

Besondere Vorsicht!

Während der Betätigung der manuellen Funktionen muss der Benutzer sicherstellen, dass sich keine Personen, insbesondere Kinder im Gefahrenbereich der bewegten Teile aufhalten oder in Gefahrenbereiche eingreifen!
Die Gefahrenbereiche befinden sich im Bereich der Funktionsteile (z.B. Mechanik der Rückenlehne, inkl. Führungskonstruktionen).

4.1 Allgemeines

Das in der Betriebsanleitung beschriebene Polstermöbel ist nach Stand der Technik gebaut und betriebssicher.
Gefahrenstellen sind entsprechend den Vorschriften abgesichert. Jedoch können dennoch von dem Polstermöbel Gefahren ausgehen, wenn es unsachgemäß oder zu nicht bestimmungsgemäßem Gebrauch eingesetzt wird.

Hinweis!

- **Das Polstermöbel darf nur in einwandfreiem Zustand betrieben werden!**
- **Für die Reinigung dürfen nur geeignete Reinigungsmittel verwendet werden. Sicherheitshinweise über Reinigungsmittel beachten.**
- **Die Sicherheitshinweise müssen befolgt werden.**
- **Unterlassen Sie Arbeiten, welche die Sicherheit beeinträchtigen!**
- **Es dürfen grundsätzlich keine Schutzabdeckungen umgangen, demontiert und / oder außer Betrieb gesetzt werden.**

4.2 Hinweise zu Zeichen, Symbolen und Kennzeichnungen

In der Betriebsanleitung werden folgende Benennungen bzw. Zeichen für die Kennzeichnung der Gefahrenstellen verwendet:

Warnung vor einer Gefahrenstelle!
Dieses Symbol weist darauf hin, dass Gefährdungen durch die Nichteinhaltung von Schutzmaßnahmen bestehen.

Warnung vor Handverletzungen!
Es besteht die Gefahr, dass die Hände eingequetscht, eingezogen oder anderweitig verletzt werden können.

Hinweis!
Es beinhaltet einen Vorgang von speziellem Interesse oder Wichtigkeit.

4.3 Restrisiko

Das Polstermöbel ist nach dem Stand der Technik und den anerkannten sicherheitstechnischen Regeln gebaut.
Dennoch können bei ihrer Verwendung Gefahren für den Benutzer oder Dritte entstehen.

- **Niemals Schutzeinrichtungen entfernen oder durch Veränderungen am Polstermöbel außer Kraft setzen!**
- **Störungen, die die Sicherheit des Polstermöbels beeinträchtigen können, sind umgehend zu beseitigen! Informieren Sie umgehend den Kundendienst.**
- **Während der Verstellung nicht in den Verfahrbereich der Mechanik fassen!**
- **Bei der ersten Benutzung muss sich der Anwender davon überzeugen, dass alle Sicherheits- und Schutzeinrichtungen sowie die Bedienelemente korrekt funktionieren und keine Schäden vorliegen.**
- **Eingetretene Veränderungen oder Funktionsstörungen sind sofort der zuständigen Stelle (Kundendienst) zu melden. Das Polstermöbel ist ggf. sofort stillzusetzen.**

5.1 Transport

Beim Transport des Polstermöbels zum endgültigen Standort ist folgendes zu beachten:

- **Transportieren Sie das Polstermöbel nur mit 2 oder mehreren Personen**
- **Schieben oder ziehen Sie das Polstermöbel nicht, sondern heben Sie es vorsichtig an**
- **Entfernen Sie die Verpackung erst am endgültigen Aufstellungsort**
- **Öffnen Sie die Verpackung nicht mit scharfen oder spitzen Gegenständen**

5.2 Aufstellung/Montage

Für eine ordnungsgemäße und sichere Aufstellung des Polstermöbels ist es unbedingt erforderlich, dass eine ebene Aufstandsfläche vorhanden ist. Zudem muss die Fläche vor dem Sofa eine Ebene mit der Standfläche bilden, um die Bettfunktion und die Standsicherheit nicht zu gefährden. Bei Unebenheiten der Aufstandsfläche besteht die Gefahr, dass das Polstermöbel umkippt. Um einen geeigneten Aufstellungsort zu finden beachten Sie bitte, dass das Polstermöbel dem Verwendungszweck entsprechend in Wohnräumen aufgestellt wird.

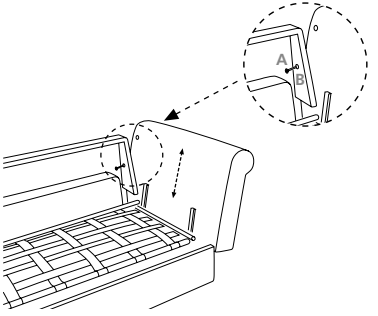

1. Lösen der Verschraubung der Armlehnen

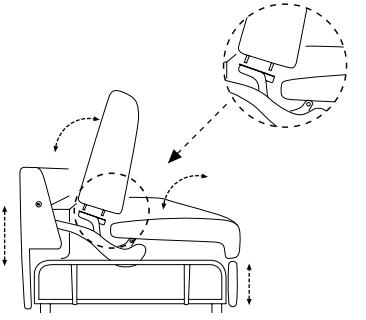

2. Lösen der Verschraubung des Sitz- und Rückenkissen

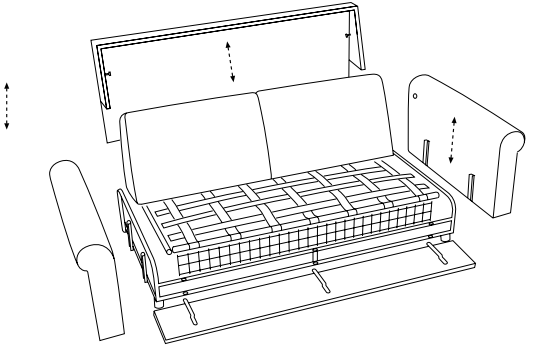

3. Entfernen der Rücken- und Seitenelemente durch einfaches Herausziehen nach oben

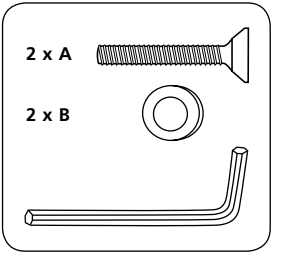

Beachten Sie, dass:

- **genügend Freiraum zum Bedienen und Ausführen der Funktionen vorhanden ist.**
- **das Polstermöbel vor direkter Licht- und Sonneneinstrahlung sowie vor intensiver Wärmeeinwirkung geschützt ist.**
- **das Polstermöbel bei normalem Wohnklima einzusetzen ist.**

5.3 Umweltschutz

Achtung!
Bei Entsorgung des Polstermöbels sind die gesetzlichen Pflichten zur Abfallvermeidung und ordnungsgemäßen Verwertung / Beseitigung einzuhalten!

Ersatz- und Verschleißteile

Für die Beschaffung von Ersatz- und Verschleißteilen wenden Sie sich bitte an den Händler oder Kundendienst.

Table of contents

1. End-user information 18

1.1 Foreword on operating instructions
1.2 Information for the end user

2. General safety information 19

2.1 Intended usage
2.2 Foreseeable misuse
3.2 Modifications or adjustments

3. Product description 21

3.1 Technical data
3.2 Furniture instructions
3.3 Important information regarding high-standing seat cushions

4. Safety 26

4.1 General information
4.2 Information on symbols, pictograms and labels
4.3 Residual risk

5. Transport and setting up 29

5.1 Transport
5.2 Setting up/Construction
5.3 Environmental protection

1.1 Foreword on operating instructions

These operating instructions are intended to help you learn more about your new upholstered furniture product and use it in the ways that it was intended for.

These instructions contain important information that enable you to use the furniture in a safe and appropriate manner. Observing these instructions will help you to prevent taking risks, keep repair costs and breakdowns to a minimum and increase the reliability and service life of your product.

1.2 Information for the end user

The end user of this furniture product may not undertake any kind of enhancement,modification or adjustment of the furniture product that may pose a risk to health or safety without authorisation from the manufacturer.
Spare parts to be used must be approved by the manufacturer. Such approval is always guaranteed when using original spare parts.

2.1 Intended usage

INSPIRATION/TERZETTO KOMFORT is a sofa bed.

This upholstery furniture product should only be installed in a normal living area. It is not suitable for use in damp or exterior areas!

Any use of the product beyond this intended usage is considered to be improper. The manufacturer is not liable for any damages arising from inappropriate use of this type, and the end user bears the risk alone.

2.2 Foreseeable misuse

The end user is solely responsible for any damage arising from improper usage and failure to observe these operating instructions. The manufacturer assumes no liability.

It is forbidden to:

- **Jump around on the furniture.**
- **Sit on the leg rest or other functional**
- **Stand on the furniture (especially the leg rest).**
- **Push or pull the furniture by its moving components.**
- **Make unauthorised modifications or adjustments.**

2.3 Modifications or adjustments

Unauthorised modifications or adjustments that affect the safety of the upholstery furniture products are forbidden for reasons of safety and exclude the manufacturer from liability for any arising damages.

3.1 Technical data

Designation:
INSPIRATION Sofa bed 145 BW-122-8000 and Sofa bed 165 BW-122-8001
TERZETTO KOMFORT Sofa bed 140 BW-138-8006 and Sofa bed 160 BW-138-8007
are supplied with a bed function as standard.
Type of device: Sofa bed

INSPIRATION

Dimensions in cm	Sofa bed 145	Sofa bed 165
Width	196	226
Depth	100	100
Height	82	82
Seat height	42	42
Seat depth	56	56

TERZETTO KOMFORT

Dimensions in cm	Sofa bed 140	Sofa bed 160
Width	160	180
Depth	98	98
Height	86	86
Seat height	43	43
Seat depth	57	57

3.2 Furniture instructions

The INSPIRATION/TERZETTO KOMFORT sofa bed is unfolded by pulling on the middle of the backrest. The back will then fold down towards you and the bed mechanism will open up. The back is hollow, providing a small storage compartment. With this mechanism, it is not necessary to remove or clear away the seating and back cushions.

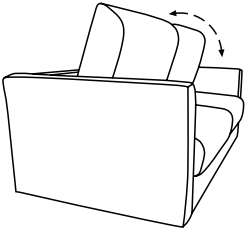

1.

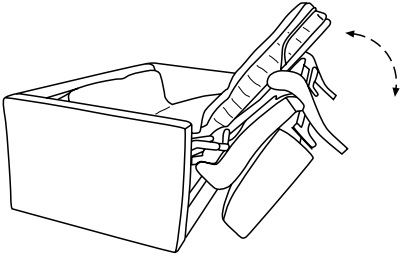

2.

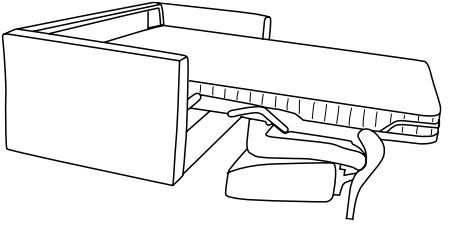

3.

3.3 Important information regarding high-standing seat

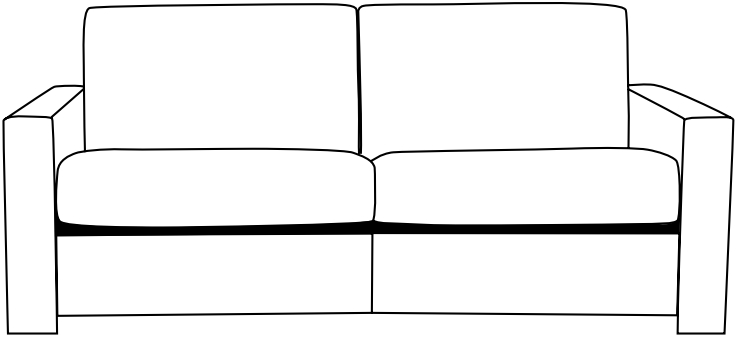

With new sofa beds, a gap is found between the seat cushion and the front panel. The reason for this problem is that the high-quality mattress, which is folded beneath the seat cushion, is initially under great pressure. However, the mattress adapts to this after a short period of usage, and the seating gap then disappears.

Yet, as a basic principle, every time the sofa bed is folded together, the seat surface has to be pushed down somewhat by using both hands.
The friction of the materials seats/armrests, necessitate having to place the seats in the right position once again.

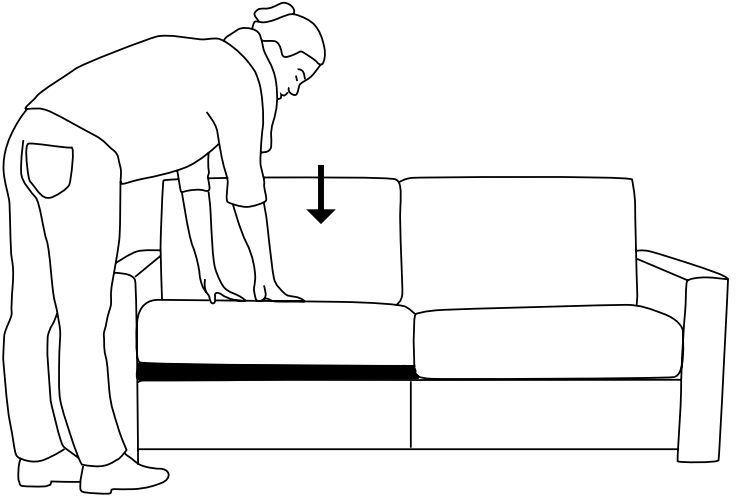

Maximum weight TERZETTO KOMFORT:
BW-138-8006, BW-138-8007: 200 kg

Maximum weight INSPIRATION: 180 kg

Special caution!

The end user must ensure that nobody, especially children, is in or moves into one of the „danger areas“ around the moving components while the manuel functions are activated.

These „danger areas“ are located around the functional elements (e.g. backrest mechanism, including guidance structures).

4.1 General information

The upholstered furniture product described in these operating instructions is constructed to be safe based on modern technology.

Danger areas are protected in accordance with regulations. However, it is still possible for dangers to arise from use of the upholstery furniture product if it is used improperly or for a purpose that it is not intended for.

Note

- **This upholstery furniture product may only be operated in defect-free condition!**
- **Only suitable cleaning agents may used for cleaning the product.**
  Observe safety warnings regarding cleaning agents.
- **The safety warnings must be followed.**
- **Do not carry out any work that may impair the operational safety of this product!**
- **It is fundamentally not permitted to circumvent, dismantle and/or deactivate any of the safety features.**

4.2 Information on symbols, pictograms and labels

The following designations and symbols are used to indicate the danger areas:

Warning - danger area!

This symbol indicates that failure to observe safety precautions is dangerous.

Warning - risk of hand injuries!

There is the risk that hands may be crushed, jammed or otherwise injured.

Notice!

A procedure of special interest or importance must be observed here.

4.3 Residual risk

This upholstered furniture product is constructed based on modern technology and in accordance with recognised safety regulations.
Nonetheless, it is possible that dangers may arise during its usage for the end user or third parties.

- **Never remove or deactivate safety fittings by modifying the upholstered furniture product!**
- **Malfunctions that may compromise the safety of the upholstered furniture product must be remedied immediately! Inform customer support immediately.**
- **Do not touch the mechanism by changing the position**
- **Prior to usage, the operator must be certain that all safety and protective fittings and the control panel are functioning correctly and they are not damaged in any way.**
- **Any changes or malfunctions arising must be reported to the component department (customer service) immediately. The upholstered furniture product must be deactivated and secured as necessary immediately.**

5.1 Transport

When transporting the upholstered furniture product to its final destination, the following points must be observed:

- **The upholstered furniture product must only be transported with two or more persons.**
- **Carefully lift the upholstered furniture product - do not push or pull it.**
- **Only remove the packaging once it is at the final position where it is to be set up.**
- **Do not open the packaging with sharp or pointed objects.**

5.2 Setting up/Construction

For proper and safe installation of the upholstered furniture product, it is absolutely necessary for it to be positioned on a level surface. The space in front of the sofa must also be a level floor area in order to ensure the safety and stability of the bed function. If the surface that it is placed on is uneven, there is the danger that the upholstered furniture product may tip over.

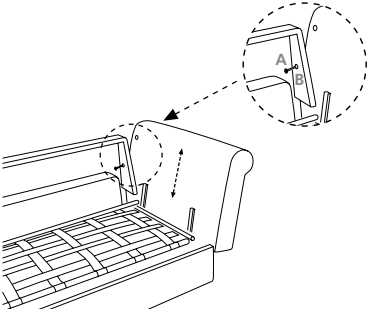

1. Loosen the screws of the armrests

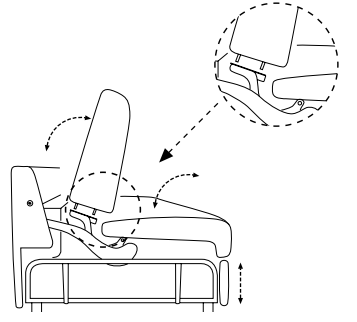

2. Loosen the screws of the seat and back cushions

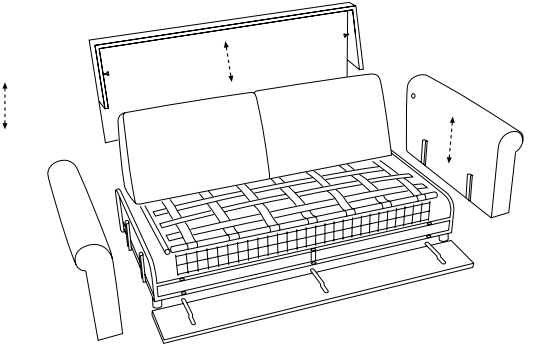

3. Remove the back and side sections by simply pulling them outwards and upwards

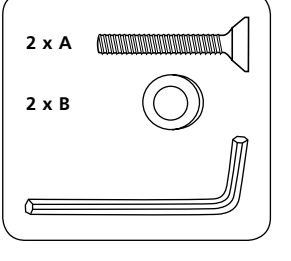

BW
handmade
with passion

To find a suitable installation location, please ensure that the upholstered furniture product is installed in living areas that are appropriate to the intended purpose of the product.

Ensure that:

- **there is sufficient space to operate and extend the functional elements.**
- **the upholstered furniture product is protected from direct exposure to light, sunlight and intensive heat.**
- **the upholstered furniture product is used in normal living environmen tal conditions.**

5.3 Environmental protection

Attention!

When disposal of this upholstered furniture product, all legal obligations regarding waste prevention and correct recycling/disposal procedures must be observed!

Replacement and wear-and-tear components

Please contact your dealership or customer service to obtain spare part or replacement wear-and-tear components.

BW BIELEFELDER WERKSTÄTTEN
Heinz Anstoetz Polstermöbelfabrik KG
Potsdamer Straße 180 · D-33719 Bielefeld
Fon +49 (0)521 92427-0
Fax +49 (0)521 92427-80
bw-kontakt@jab.de

handmade
with passion

www.bielefelder-werkstaetten.de